NÁVOD NA MONTÁŽ: VONKAJŠIA ŽALÚZIA

MONTÁŽ

Stavebná pripravenosť pre montáž: hotové ostenie, fasáda prefarbená, hotové vonkajšie parapety.

KONTROLA:

• pred montážou odporúčame vykonať kontrolu všetkých dielov pri dodávke tovaru, tým predídeme možným problémom. Prípadné nedostatky, popr. pripomienky týkajúce sa montáže či vlastné žalúzie, oznámte, prosím, výrobcovi.

NÁRADIE K MONTÁŽI:

1. Zvinovací meter
2. Vodováha
3. Ceruzka
4. Kladivko
5. Elektrická vŕtačka a vrtáky podľa podkladového materiálu
6. Akumulátorová vŕtačka
7. Magnetický nástavec
8. Bity PZ2, PH2, magnetický nástavec na šesťhrannú hlavu 8 a 10
9. Sada imbusových kľúčov
10. Montážny kábel
11. Malá račňa a orech 8
12. Kľúč maticový č.10 a 13
13. Sada skrutkovačov izolovaných elektro

ZÁKLADNÉ TYPY MONTÁŽE:

a) Krycia schránka priznaná

POSTUP MONTÁŽE:

1. Zmerať otvor a porovnať s hotovou pripravenou žalúziou, skontrolovať ovládanie.
2. Rozvrhnúť umiestnenie držiakov žalúzie tak, aby nezasahovali do tex.pásikov (minimálna vzdialenosť od ložiska 100mm)
3. Vodorovne upevniť držiaky. Vždy dodržať počet držiakov podľa odporúčaní dodávateľa.
Je potrebné brať do úvahy umiestnenie držiakov žalúzií voči nosnému podkladu, na ktorý sa budú kotviť. Dôvodom je správna voľba kotviacich prvkov z nosného hľadiska a tiež eliminácia možnosti vzniku rezonancií. Je dobré použiť izolované držiaky žalúzií. Pre dobrý chod žalúzie montovať držiaky min. 100 mm od najbližšieho ložiska montovanej žalúzie.
4. Žalúziu zasunúť do objímok v držiakoch a zaistiť. Nedoťahovať skrutky objímok.

5. Pripraviť priechod pre ovládanie kľukou alebo šnúrou. Ak je el. ovládanie, zapojiť zástrčku.

6. Zvnútra namontovať priechodku kľučky, pokiaľ je tŕň dlhý, skrátiť na potrebnú dĺžku. Pretiahnuť nekonečnú šnúru vytvoreným otvorom. Namontovať krytku priechodu šnúry.

7. Dotiahnuť skrutky na objímkach v držiakoch.

8. Nasadiť na vodítka lamiel vodiace lišty, ktoré sú už opatrené držiakmi vodiacich líšt a tieto namontovať na rám okna alebo do ostenia (pri montáži do ostenia sa nepoužívajú držiaky vodiacich líšt a vodiaca lišta sa montuje cez otvory vytvorené v tele vodiacej lišty). Vodiace lišty musia byť namontované uprostred horného profilu žalúzie.

9. Spustiť žalúziu do spodnej polohy (namontovať držiaky lanka ak má žalúzia lamely vedené lankom). Zároveň vykonať kontrolu, či vodiace lišty alebo lanká nezvierajú lamely. Skontrolovať zvislú polohu vodiacich líšt.

10. Pri sklopených lamelách nasadiť kryciu schránku na držiaky, zastrčiť predĺženie držiaka (dotiahnuť fixačnú skrutku) do kapsy vytvorenej na krycom plechu a cez otvor v držiaku žalúzie krycí plech zaistiť skrutkou (Tex skrutkou). Krycie plechy sú pevne upevnené k svojmu podkladu.

11. Kontrolu žalúzie poháňanej motorom vykonať montážnym káblom, prípadne donastaviť koncové polohy motora a pripojením žalúzie na prívodný kábel.

12. Pripevniť držiak kľuky v interiéri. Zapojiť ovládací spínač podľa dodanej schémy zapojenia.

Pri neštandardnej montáži a použití neadekvátnych kotviacich prvkov výrobca nenesie žiadnu zodpovednosť za vznik rezonancií a tým aj rušivých zvukov.

b) Krycia schránka včlenená do zatepľovacieho systému alebo obvodového plášťa

POSTUP MONTÁŽE:

1. Namontovať držiaky žalúzie do predpripravenej schránky v zatepľovacom systéme alebo obvodovom plášti budovy. Vždy dodržať počet držiakov podľa odporúčania dodávateľa.
Je potrebné brať do úvahy umiestnenie držiakov žalúzií voči nosnému podkladu, na ktorý sa budú kotviť. Dôvodom je správna voľba kotviacich prvkov z nosného hľadiska a tiež eliminácia možnosti vzniku rezonancií. Je dobré použiť izolované držiaky žalúzií. Pre dobrý chod žalúzie montovať držiaky min. 100 mm od najbližšieho ložiska montovanej žalúzie.

Po zateplení objektu alebo zhotovení obvodového plášťa prebieha montáž žalúzie podľa predošlého návodu od bodu 4.

Poznámka:
Pre správne vykonanie napnutia vodiaceho lanka je potrebné dodržať nasledovný postup:

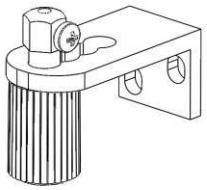

1. Po správnom zvolení umiestnenia vynášacej konzoly a jej priskrutkovaní je nutné plastové puzdro s maticou napínacieho mechanizmu uvoľniť až k okraju závitu napínacej skrutky. (Odskrutkovať)
2. Následne pretiahneme otvorom v napínacej skrutke vodiace lanko.
3. Celý napínací mechanizmus pritlačíme smerom nahor k telu vynášacej konzoly, pridržíme lanko v ľahko napnutom stave a zaistíme utiahnutím skrutky M4 krížovým skrutkovačom.
4. Otočením plastového puzdra o cca 3 - 4 otáčky vykonáme koncové predopnutie vodiaceho lanka žalúzie. Prebytočné lanko z pod vynášacej konzoly odstránime.

   Medzi hornou plochou vynášacej konzoly a dosadacou plochou napínacej skrutky je nutné ponechať predpätú vôľu min. 2mm, pre zaistenie funkčnosti napínacieho segmentu.

5. Takto dodržaný postup napnutia vodiaceho lanka zaistí správnu funkčnosť celého výrobku.

NÁZORNÁ MONTÁŽ

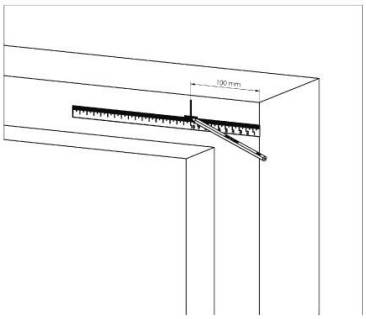

1.

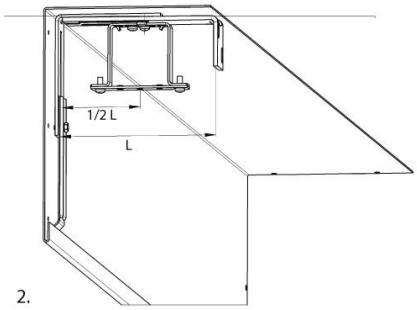

2.

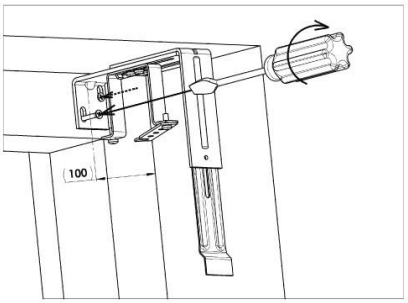

3.

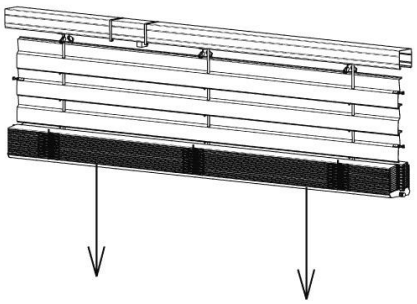

4.

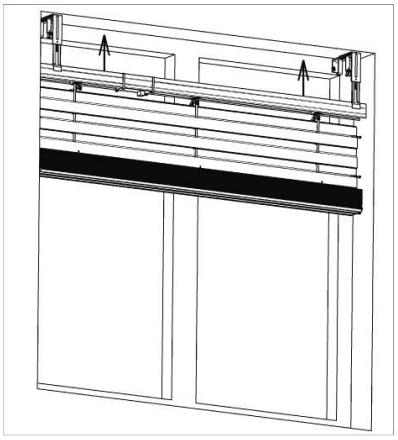

5.

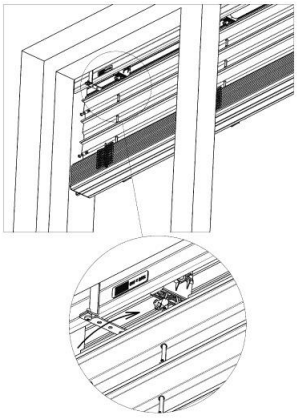

6.

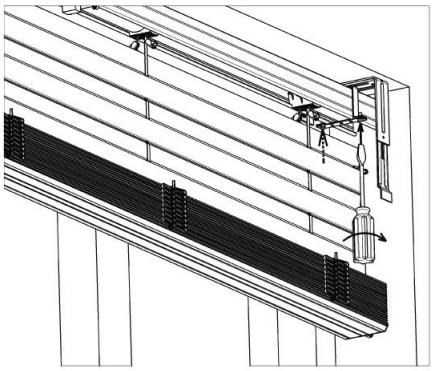

7.

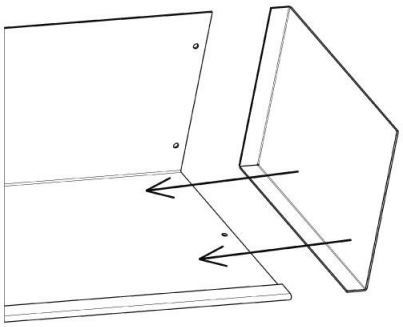

8.

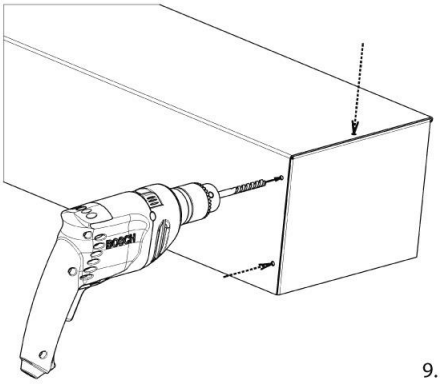

9.

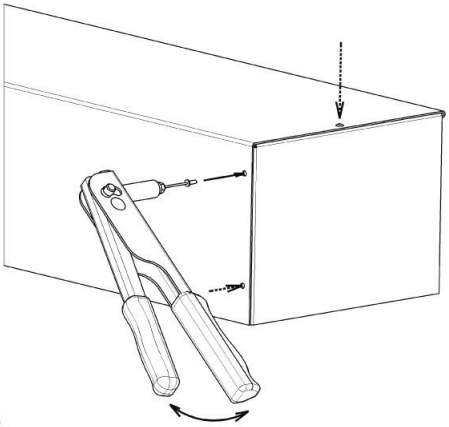

10.

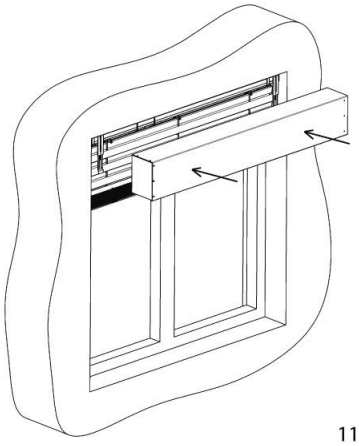

11.

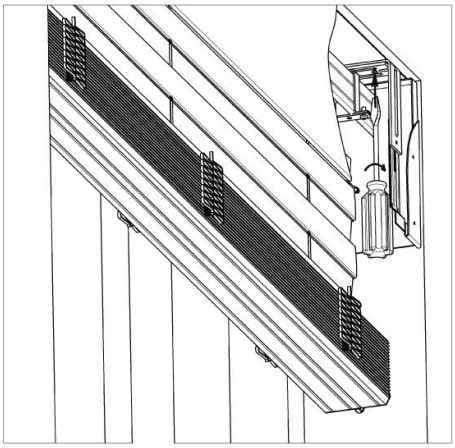

12.

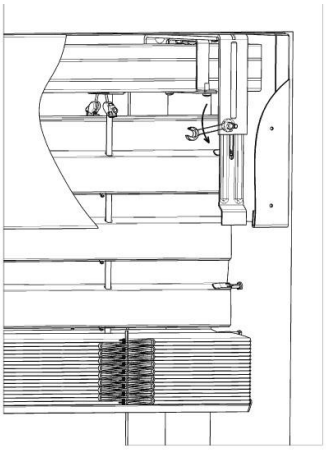

13.

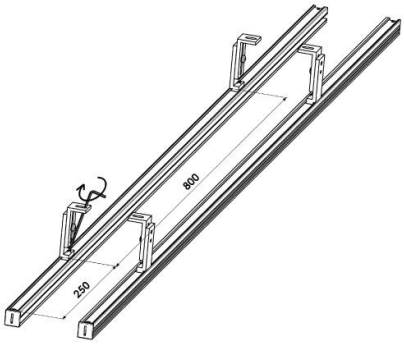

14.

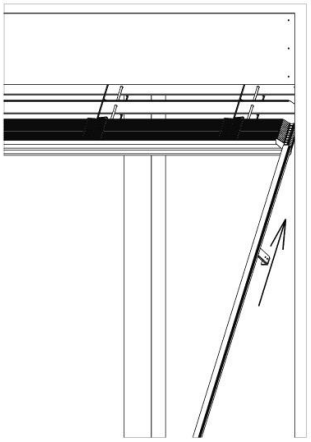

15.

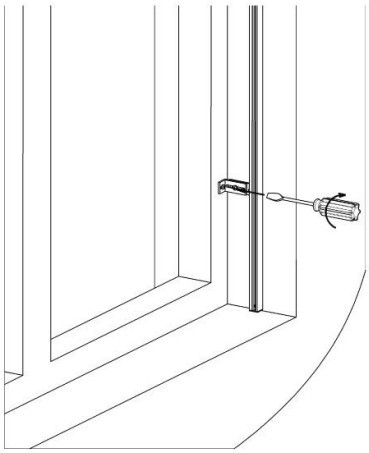

16.

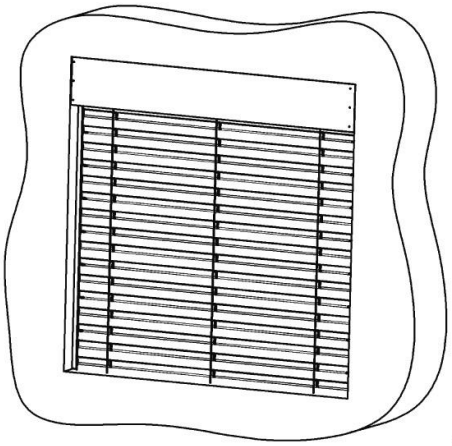

17.

ZÁKLADNÉ TYPY MONTÁŽE

Montáž žalúzie do vytvorenej kapsy (strop / stena)

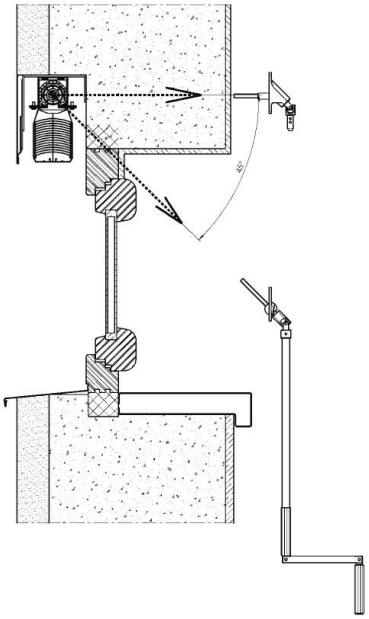

Montáž žalúzie do špalety na rám okna (strop / stena)

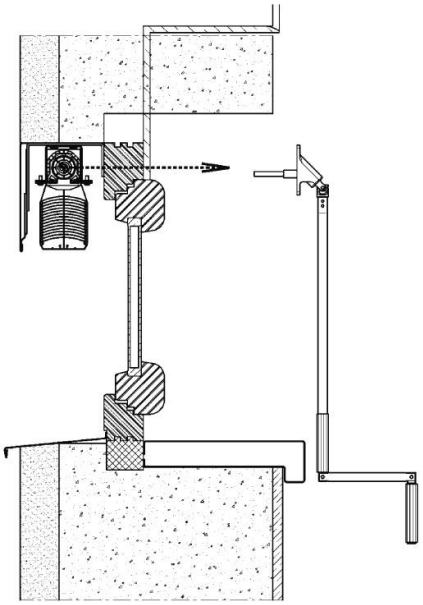
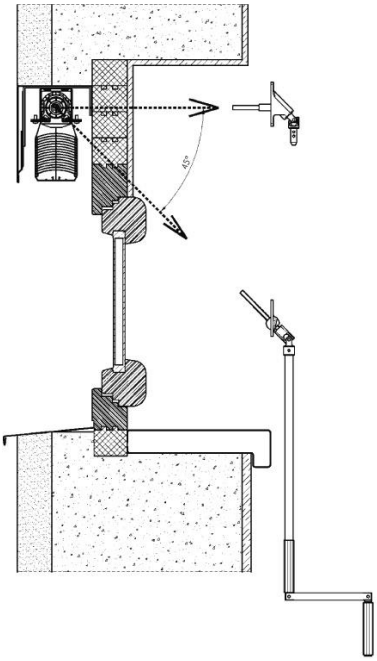
Montáž žalúzie do špalety na rozširovací profil (strop / stena)